przekrój konstrukcyjny nr 5
z zatoką postojową z prawej strony jezdni

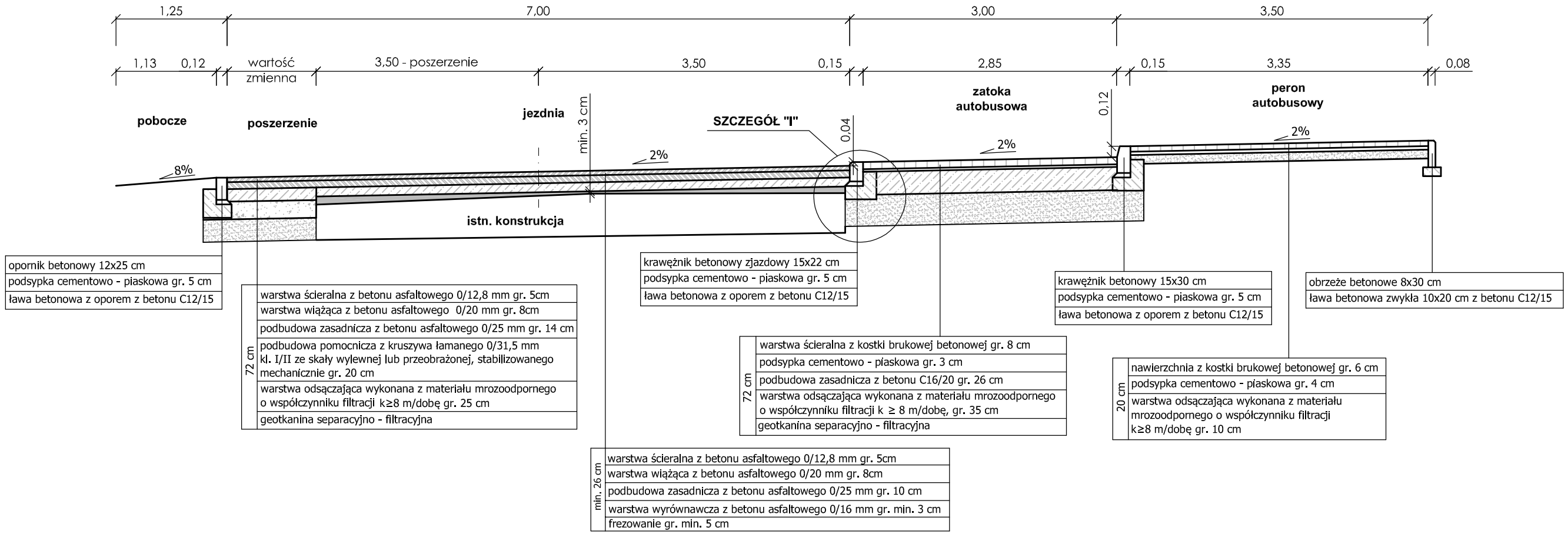

ZAKŁAD USŁUG TECHNICZNYCH I REKLAMOWYCH "MP"
Milik Piotr ul. H.Sienkiewicza 31 89 - 200 Szubin
ul. Guliwera 4a 86-005 Białe Błota

Inwestor: Gmina Inowrocław 88 - 100 Inowrocław, ul. Królowej Jadwigi 43	Faza: PBW Nr rysunku 10
Obiekt: Budowa chodnika w ciągu drogi wojewódzkiej nr 412 relacji Tupadły - Kobylniki, w miejscowości Tupadły	Branża: drogowa Skala: 1:50

Treść: **PRZEKRÓJ KONSTRUKCYJNY NR 5**

Funkcja:	Imię i nazwisko	Specjalność i zakres uprawnień numer uprawnień	Podpis
Projektant:	mgr inż. Ewa Milik	Uprawnienia budowlane do projektowania bez ograniczeń w specjalności drogowej KUP/0047/POOD/06	
Sprawdził:	mgr inż. Piotr Milik	Uprawnienia budowlane do projektowania bez ograniczeń w specjalności drogowej KUP/0039/POOD/07	